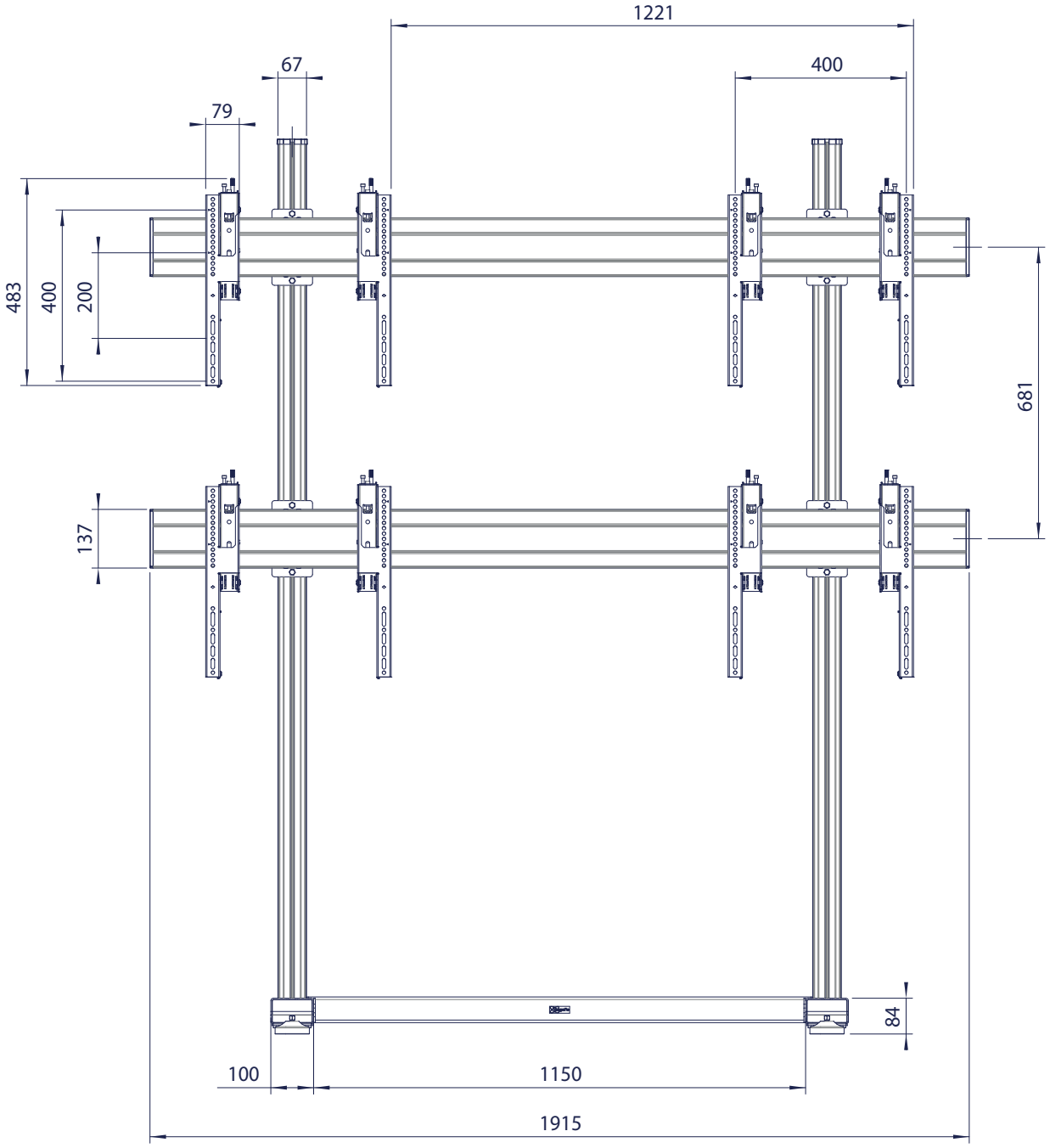
1221
67
400
79
483
400
200
681
137
84
100
1150
1915

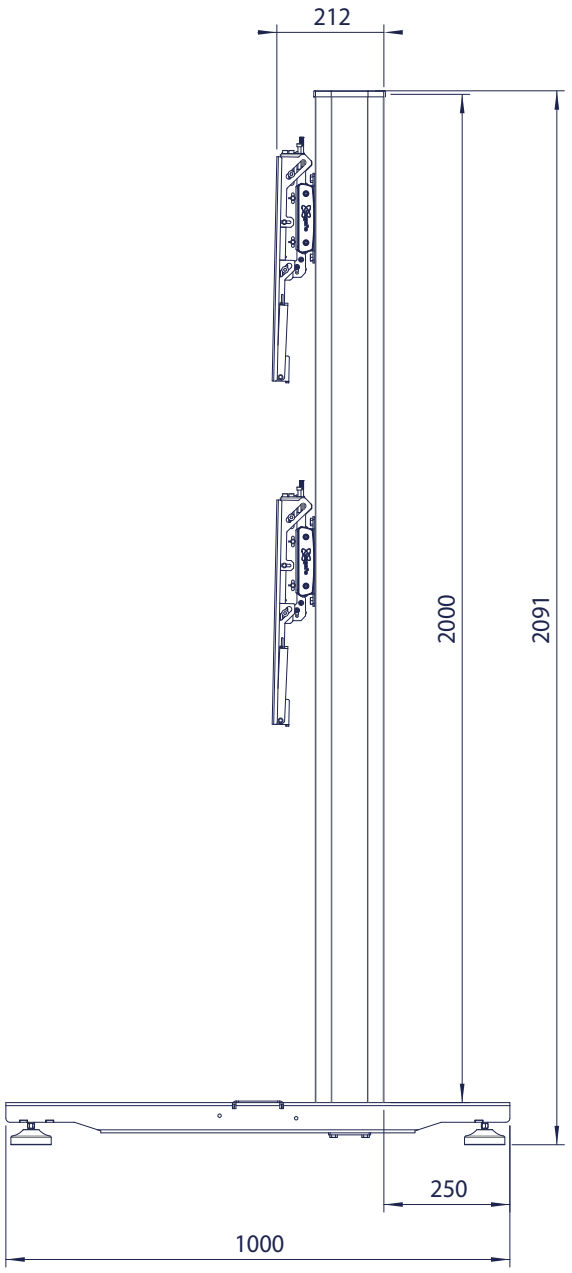
212
2000
2091
250
1000